XTOOL

Apparel Printer Bundle Versatile

Guida rapida

Indice

Elenco degli articoli ---------- 1

Presentazione di xTool Apparel Printer Bundle Versatile ---------- 3

Installare xTool OS1 Automatic Shaker Oven Machine e xTool Apparel Printer ---------- 5

Uso di xTool OS1 Automatic Shaker Oven Machine e xTool Apparel Printer ---------- 23

Domande frequenti ---------- 26

Descrizione dell'indicatore ---------- 28

* Traduzione delle istruzioni originali

Elenco degli articoli

xTool Apparel Printer

1 xTool Apparel Printer

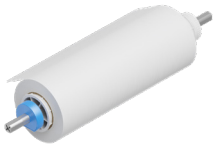

2 Supporto per pellicola e bobina da 25 m di xTool Apparel Printer

3 4 Staffa

5 Vassoio di uscita

6 Inchiostro 500 ml

7 Liquido idratante 500 ml

8 Cavo di alimentazione

9 Cavo USB

10 Siringa

11 Vite M4*16

(Viene fornita una vite di ricambio.)

12 Detergente 100 ml

13 Contagocce

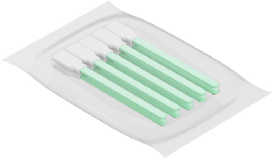

14 Tampone di pulizia

15 Tubo

16 Panno per la pulizia

17 Scatola di protezione della testa di stampa

18 Olio lubrificante

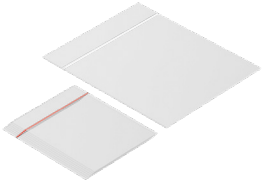

19 Sacchetto di plastica

20 Guida rapida

21 Istruzioni di manutenzione

22 Istruzioni di sicurezza

xTool OS1 Automatic Shaker Oven Machine

23 xTool OS1 Automatic Shaker Oven Machine

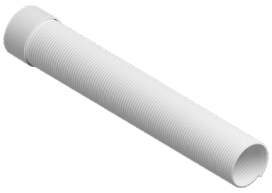

24 Tubo di scarico fumi

25 Cavo di alimentazione

26 Cavo dati

27 Polvere xTool Selected Apparel Printer

28 Vite M5*50
(Viene fornita una vite di ricambio.)

29 Cacciavite a due punte

30 Chiave inglese

31 Spazzola di pulizia

32 Istruzioni di sicurezza

Il cavo di alimentazione può variare a seconda dei kit. L'illustrazione è solo un riferimento.

Presentazione di xTool Apparel Printer Bundle Versatile

Presentazione di xTool Apparel Printer

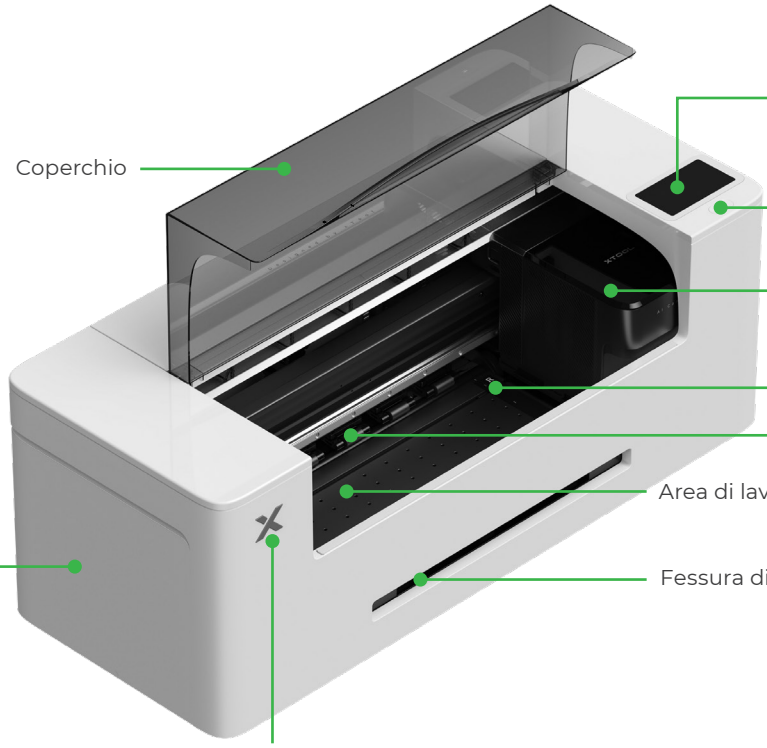

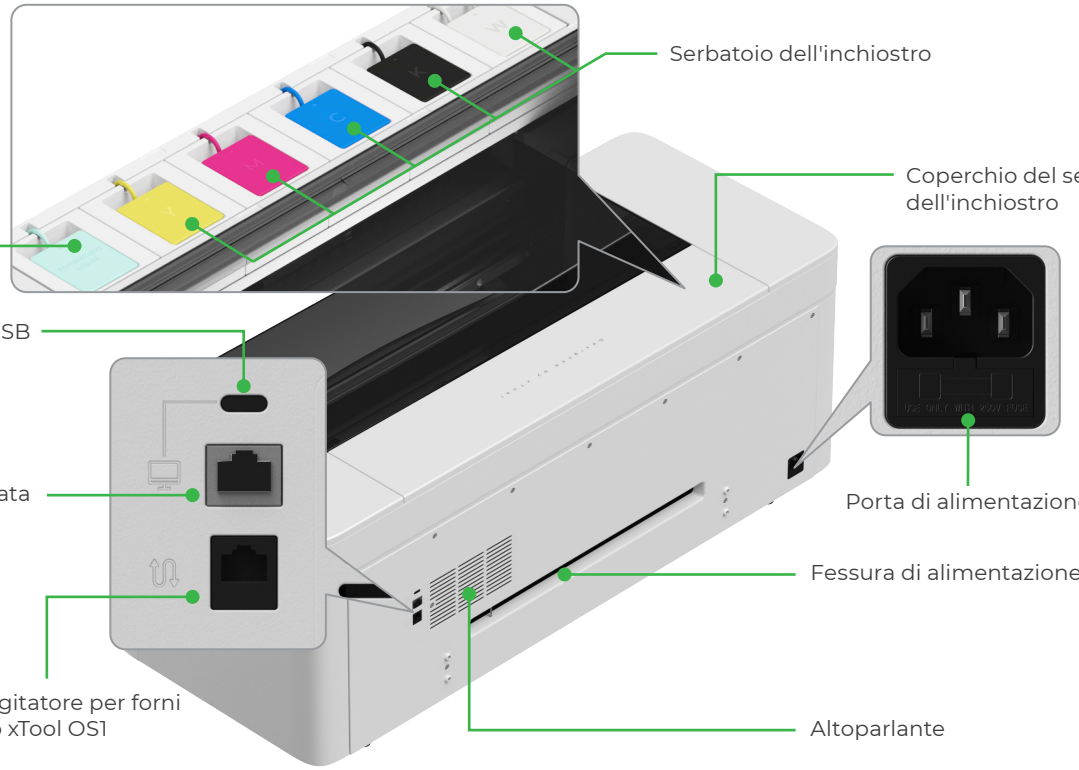

Presentazione di xTool OS1 Automatic Shaker Oven Machine

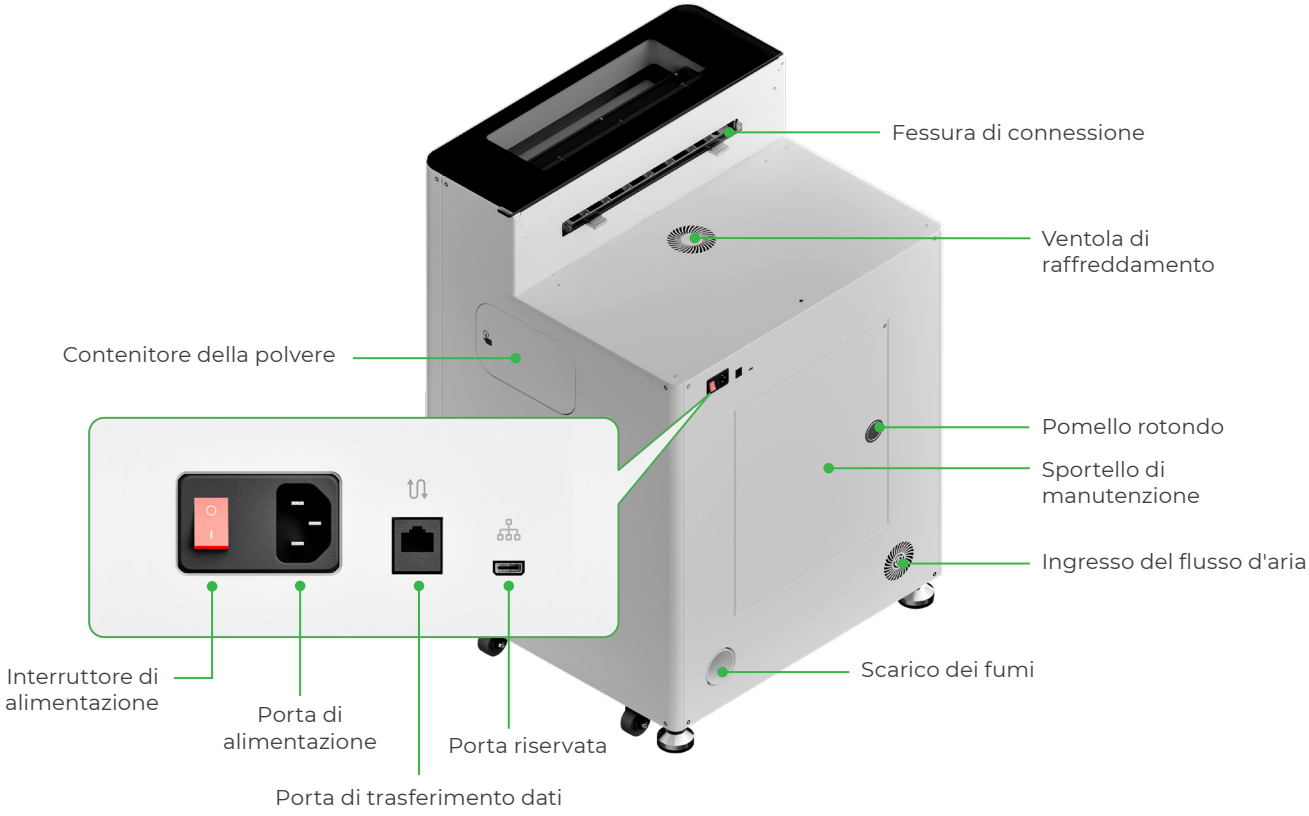

Installare xTool OS1 Automatic Shaker Oven Machine e xTool Apparel Printer

1 Fissare xTool OS1

Per il posizionamento di xTool OS1, lasciare uno spazio di almeno 1 m (40 pollici) sulla parte posteriore e di almeno 90 cm (35 pollici) su entrambi i lati per l'uso quotidiano e la manutenzione.

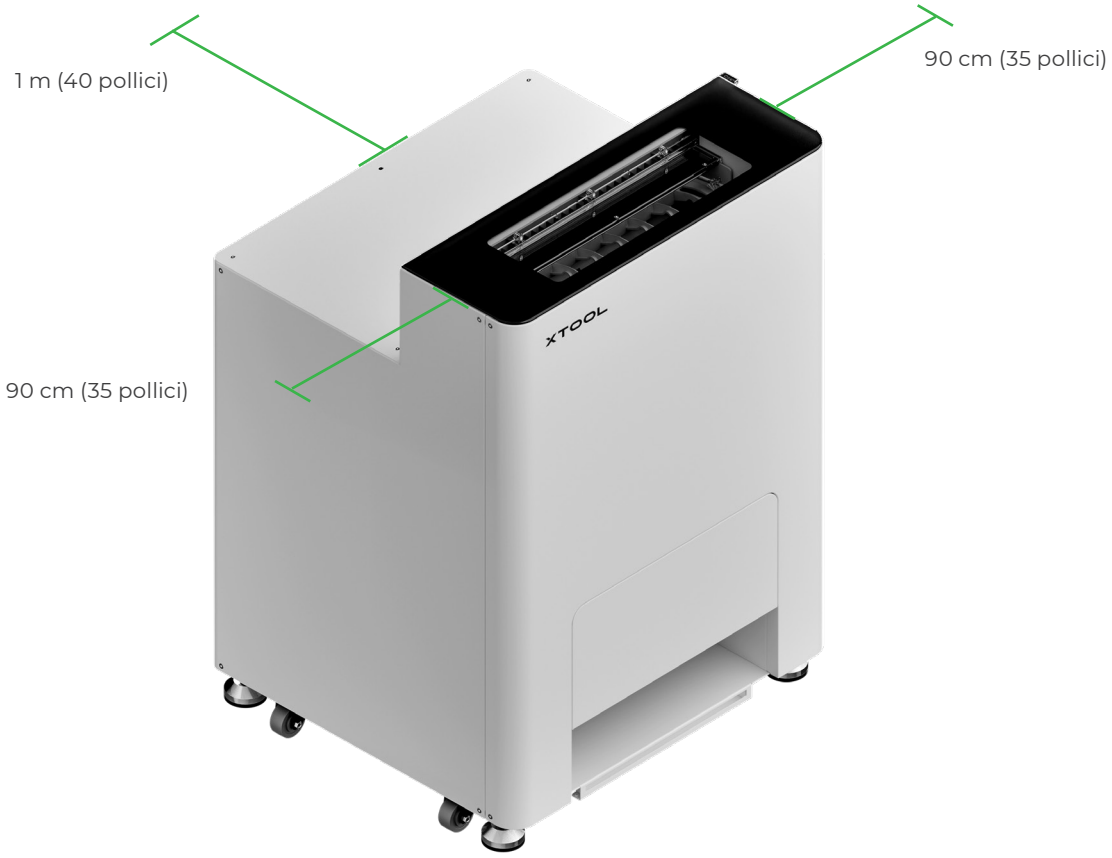

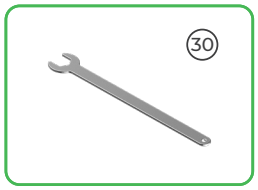

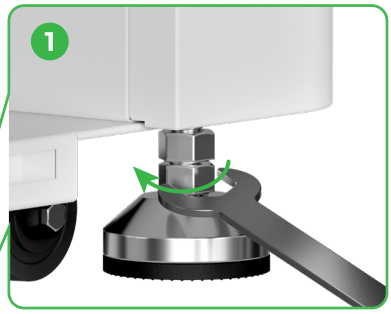

Una volta determinata la posizione di xTool OS1, ① svitare i dadi inferiori sui quattro piedini di protezione con una chiave inglese.

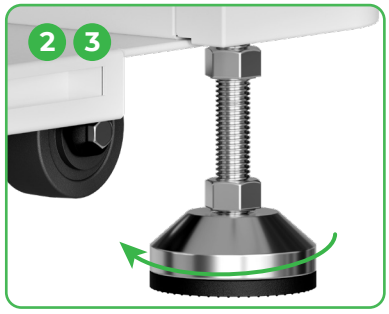

② Svitare a mano i quattro piedini di protezione finché non toccano il pavimento.
③ Continuare a svitare i quattro piedini di protezione finché le ruote a lato non toccano il pavimento.

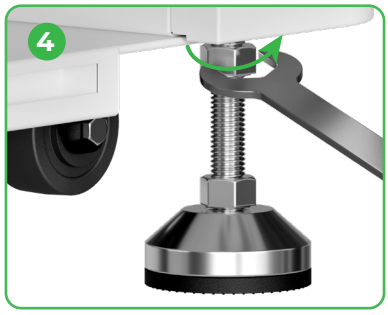

④ Avvitare i dadi superiori sui quattro piedini di protezione con una chiave inglese.

Andare su **support.xtool.com/article/2030** o scansionare il codice QR per guardare il video tutorial.

2 Posizionare xTool Apparel Printer

- Per garantire la sicurezza ed evitare danni al dispositivo, la stampante deve essere spostata da almeno due adulti. (la stampante è venduta separatamente).
- Disconnettere l'alimentazione elettrica della stampante prima di spostare la stampante.
- Tenere la stampante parallela al pavimento durante lo spostamento. In caso contrario, potrebbero verificarsi fuoriuscite di inchiostro.

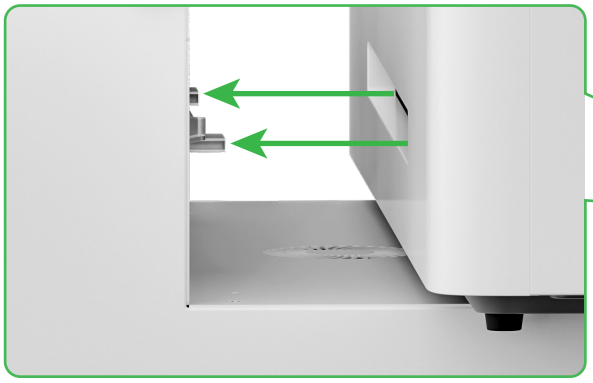

Allineare la fessura di uscita della stampante con la fessura di connessione di xTool OS1 e collegare insieme i due dispositivi.

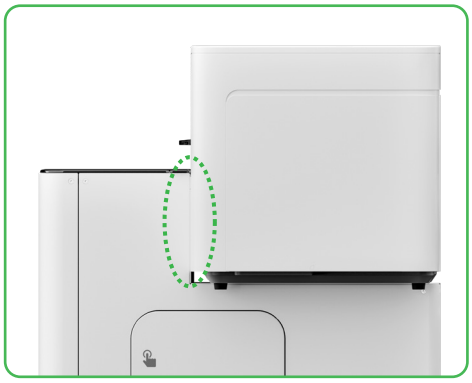

3 Preparazione della testa di stampa

Spostare la testina di stampa al centro con la mano

Sposta la testa di stampa verso destra

4 Fissare xTool Apparel Printer e xTool OS1

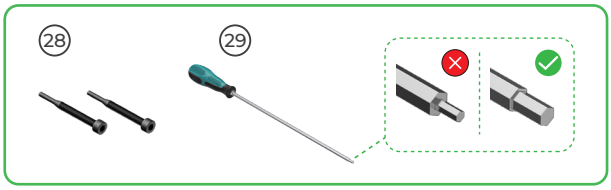

Installare due viti nei fori e serrarle.

5 Installazione del supporto e della bobina di pellicola di xTool Apparel Printer

(1) Alzare l'interruttore del rullo pressore per aprirlo

(2)

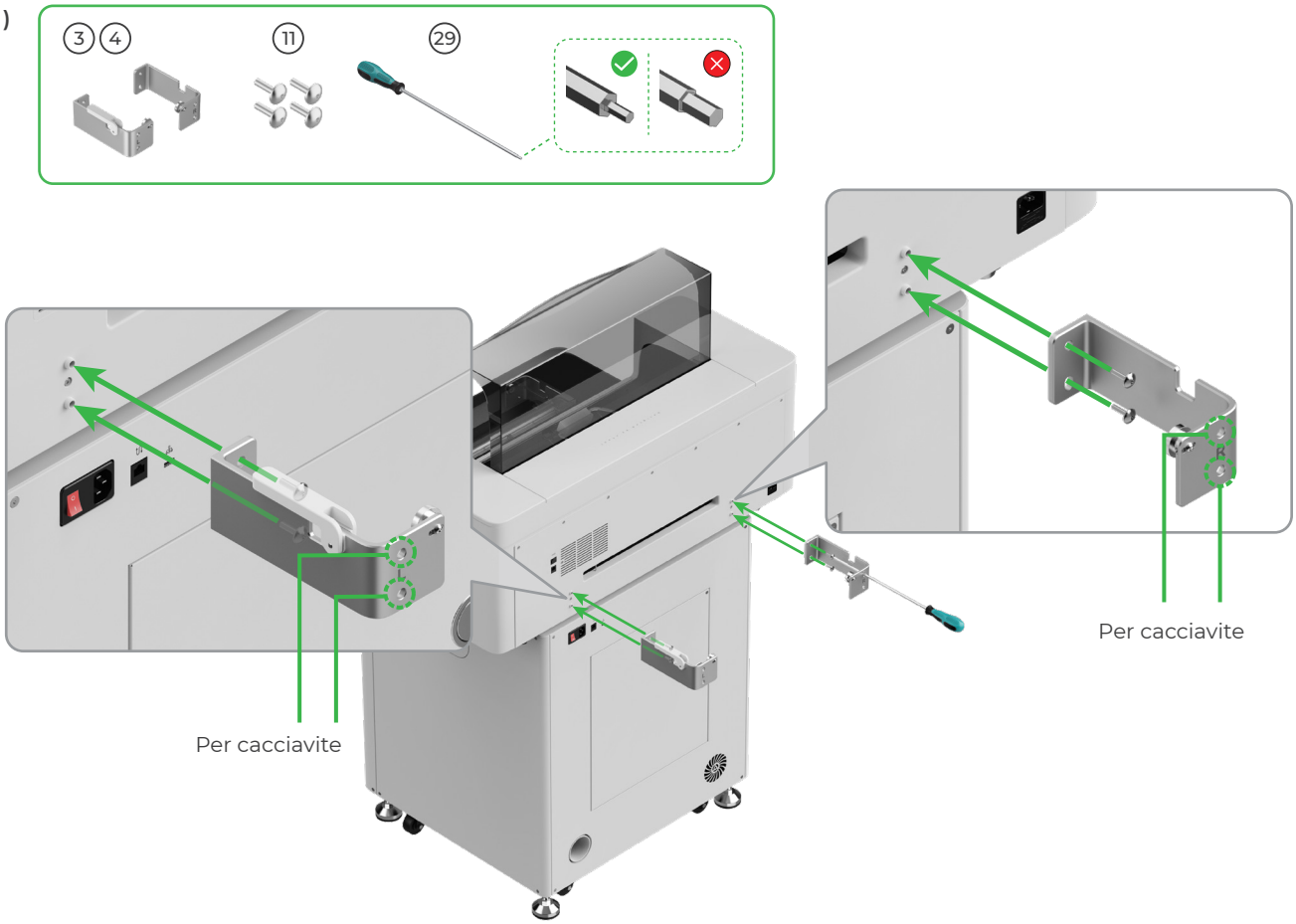

(3)

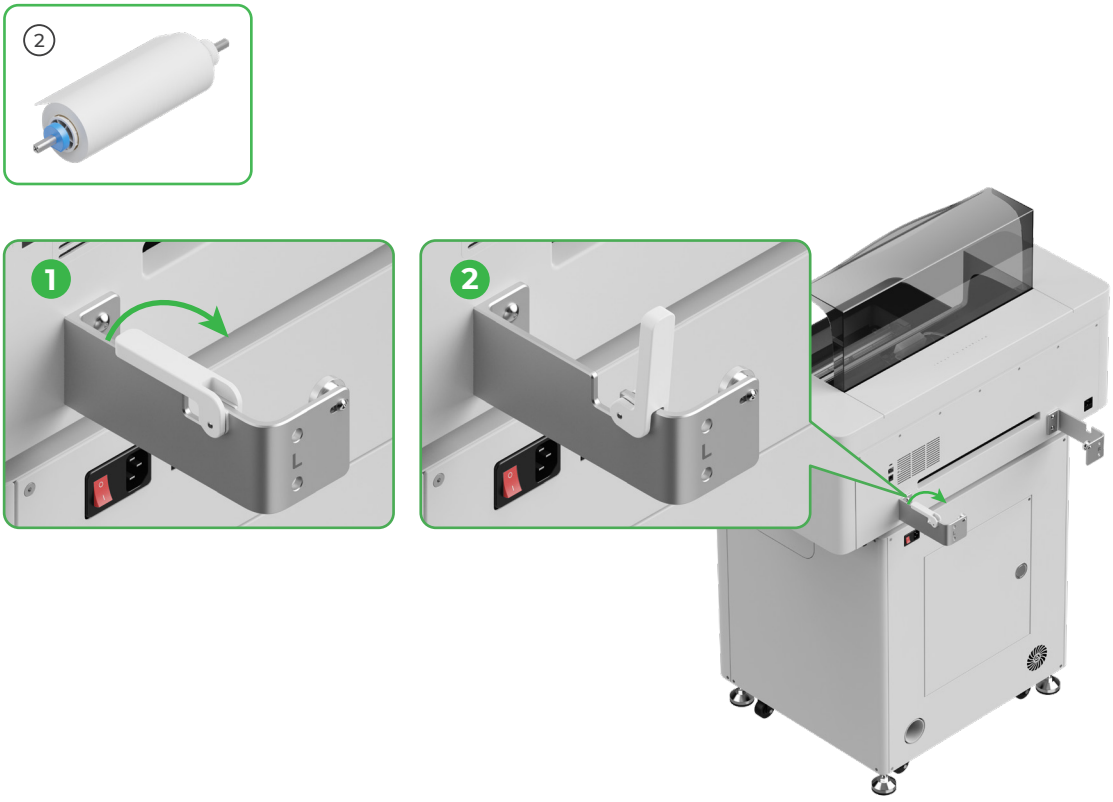

⚠ Prestare attenzione alle mani durante il posizionamento del supporto.

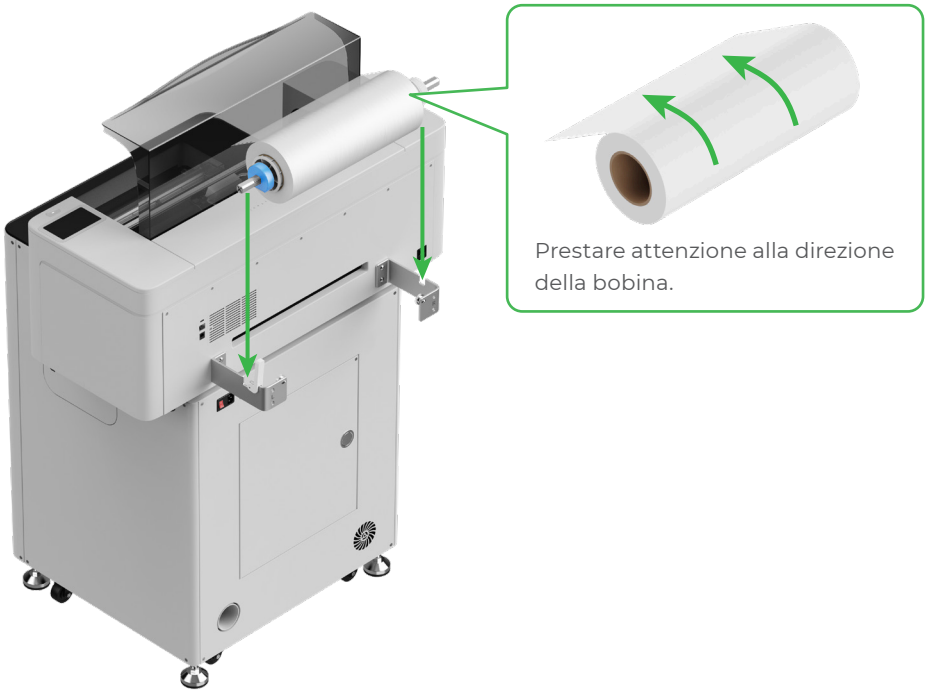

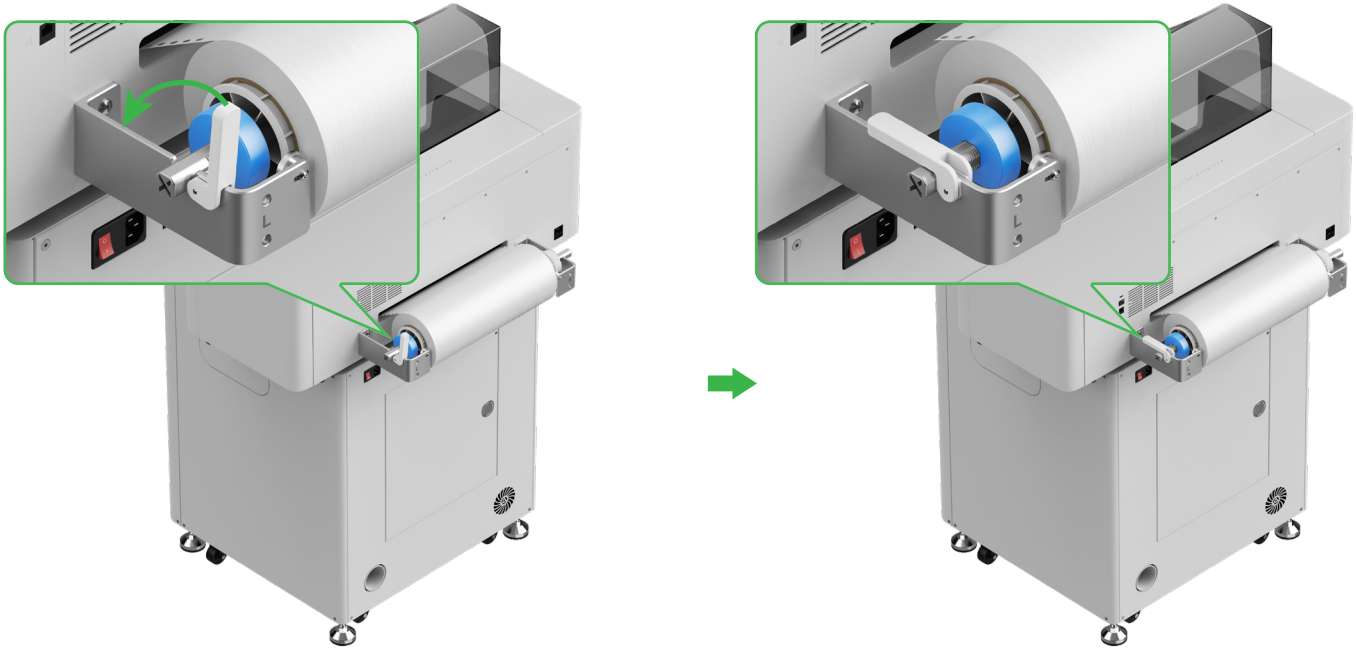

6 Inserimento della pellicola di xTool Apparel Printer nella stampante

Assicurarsi di rimuovere l'adesivo dalla bobina prima di inserire la pellicola.

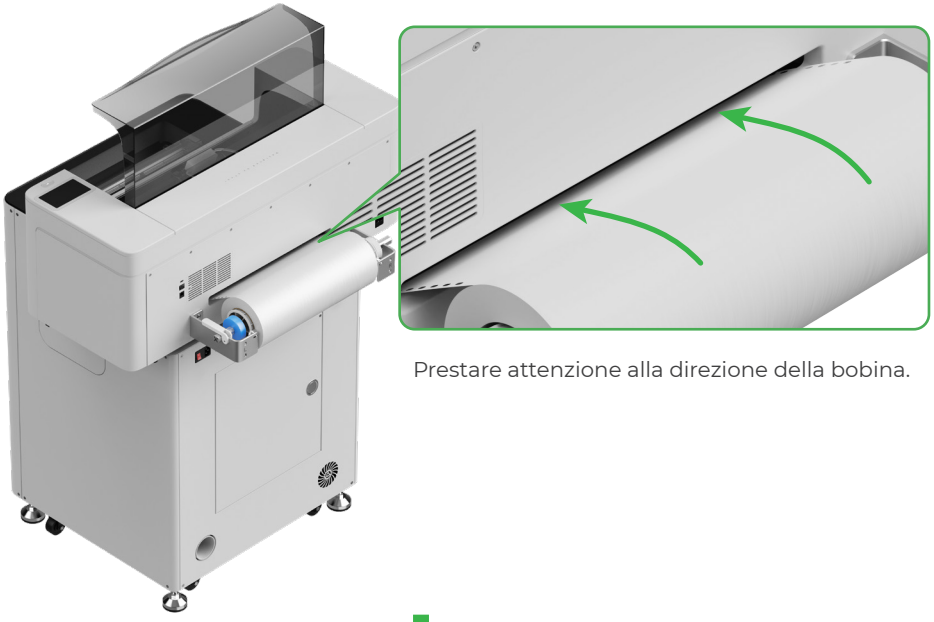

Prestare attenzione alla direzione della bobina.

Assicurarsi che la pellicola copra la posizione iniziale dell'area di lavorazione e sia in linea con la linea di marcatura bianca a destra.

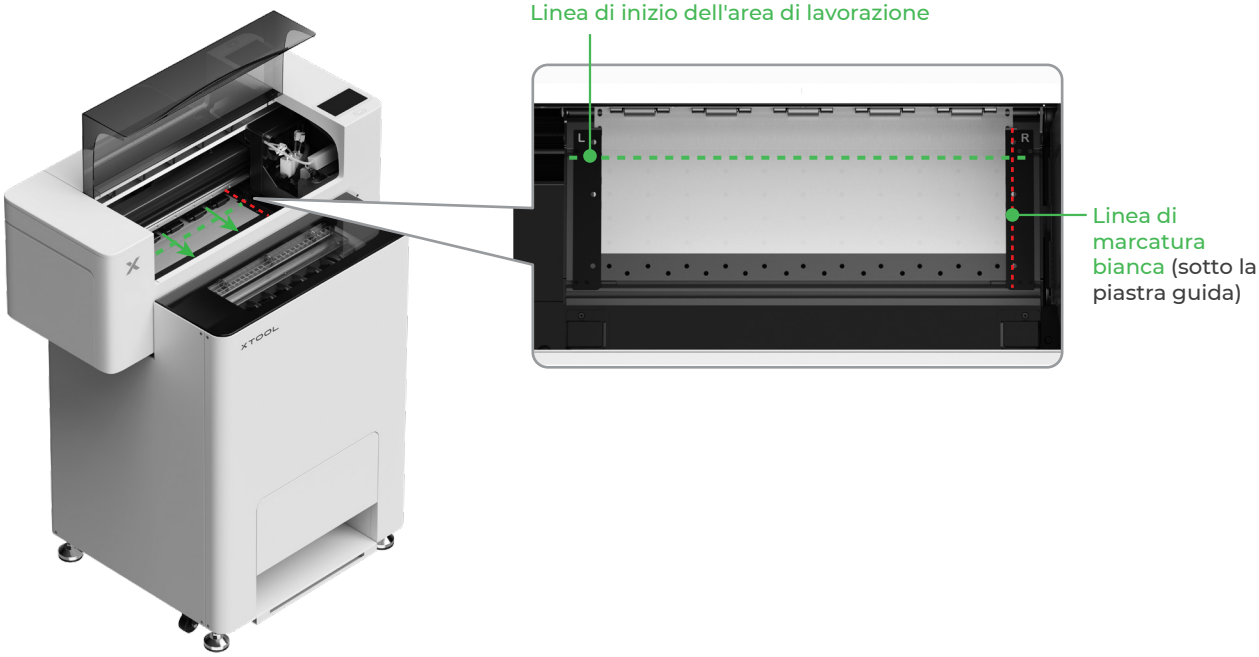

Spostare le piastre guida su entrambi i lati per coprire la pellicola.

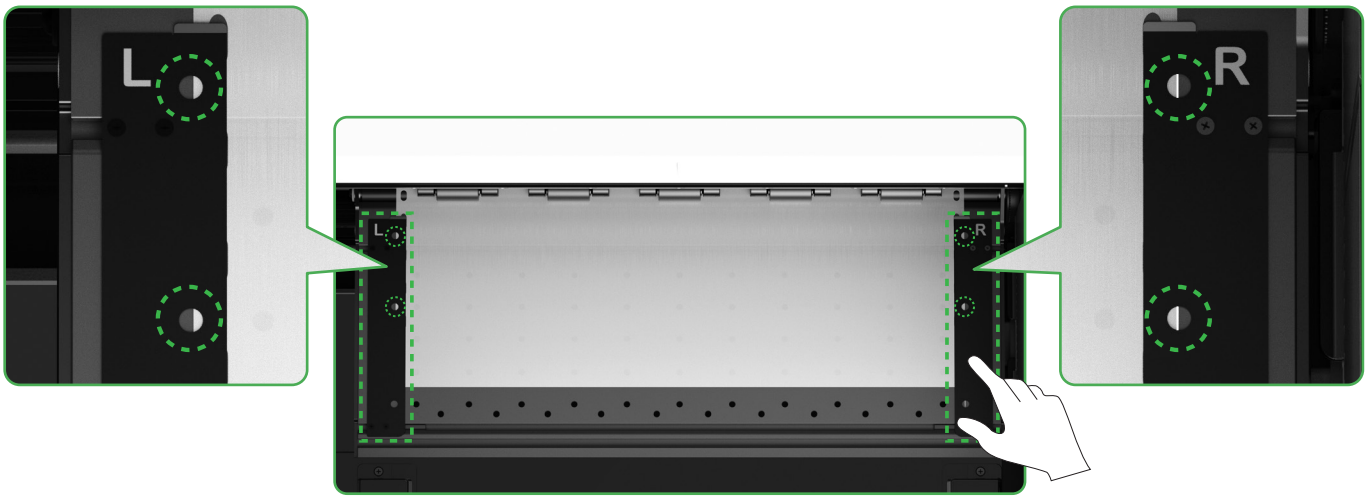

Spostare i bordi di entrambi i lati della pellicola verso il centro dei fori della piastra guida. Tenere presente che la distanza tra la piastra guida e la pellicola deve essere adeguata, né troppo ridotta né troppo ampia, altrimenti potrebbe causare problemi come l'ingrossamento della pellicola.

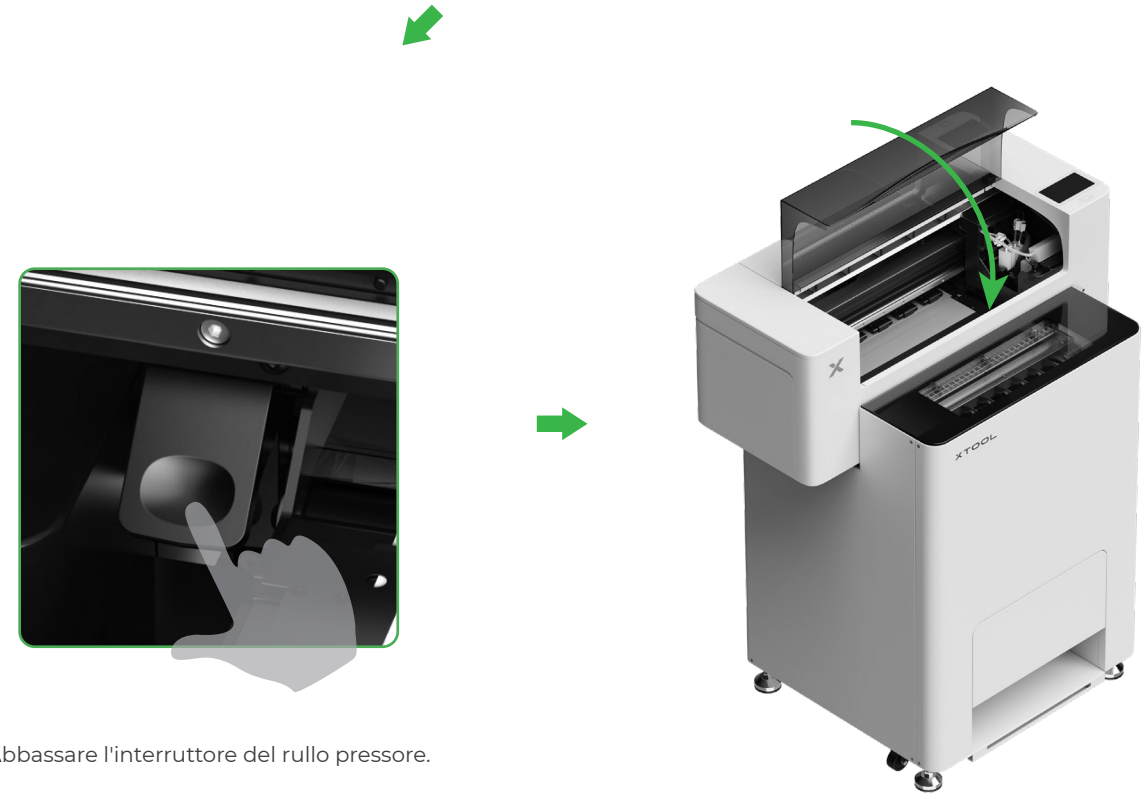

Abbassare l'interruttore del rullo pressore.

7 Riempimento con liquido idratante e inchiostro

(1) Riempire il serbatoio del liquido idratante con liquido idratante.

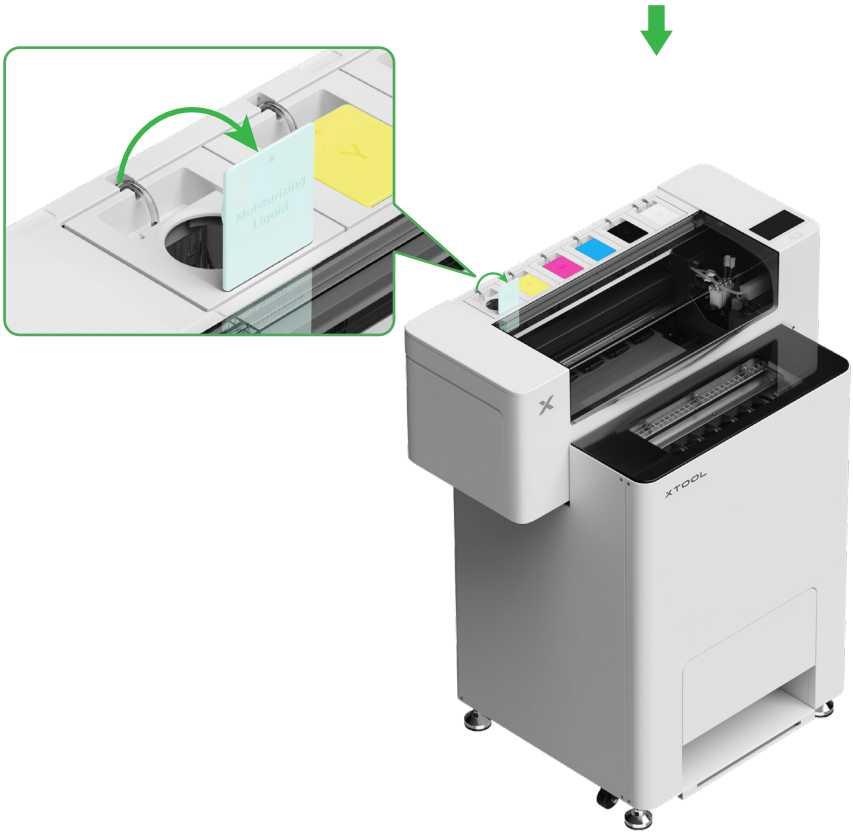

- Riempire il serbatoio del liquido idratante con liquido idratante. Fare attenzione a non riempire eccessivamente il serbatoio (capacità massima: 1.000 ml).
- Conservare una quantità sufficiente di liquido idratante per la manutenzione regolare.

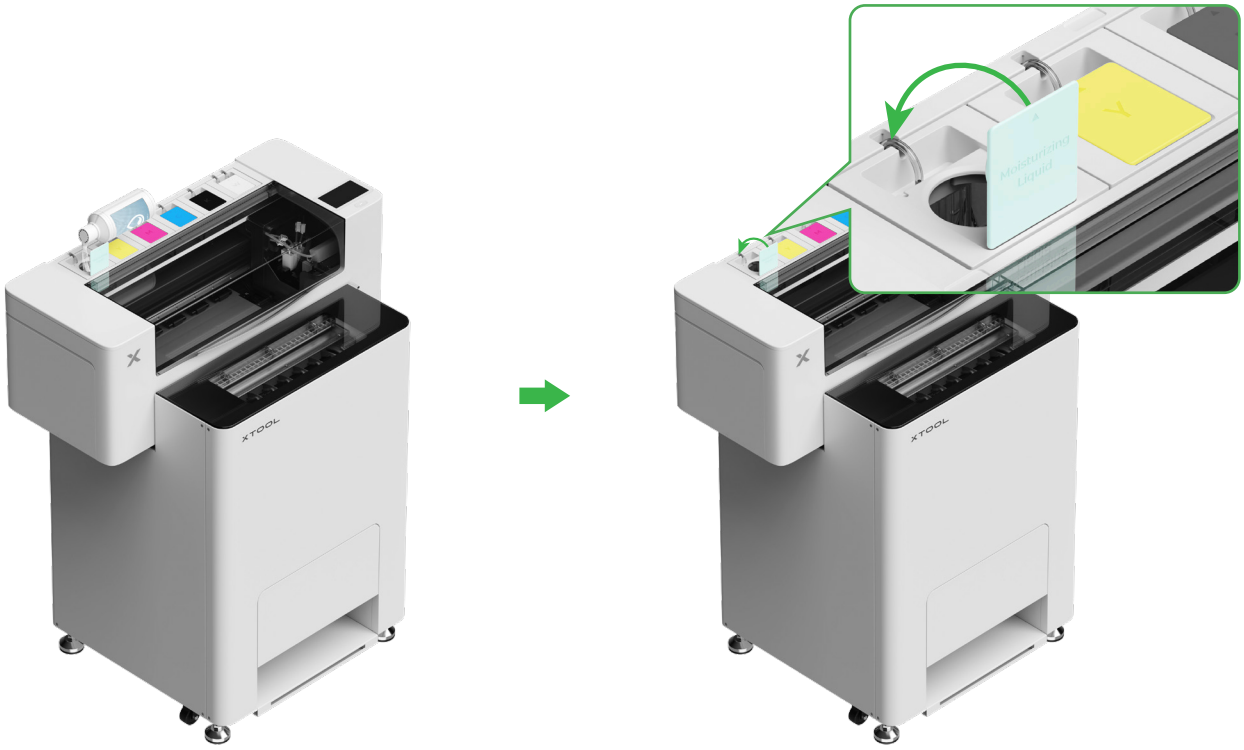

(2) Riempire il serbatoio dell'inchiostro con inchiostro.

- Si consiglia di prestare attenzione durante l'operazione per evitare che l'inchiostro macchi i vestiti, poiché potrebbe lasciare macchie difficili da rimuovere.
- Agitare bene prima di aggiungere **l'inchiostro bianco**.

Dopo aver aggiunto l'inchiostro, prestare attenzione quando si riaprono i serbatoi, poiché l'inchiostro potrebbe schizzare all'interno del dispositivo.

Riempire i serbatoi dell'inchiostro con l'inchiostro corrispondente al colore del coperchio del serbatoio.

Serbatoio dell'inchiostro a colori:
500 ml
Serbatoio dell'inchiostro bianco:
1.000 ml

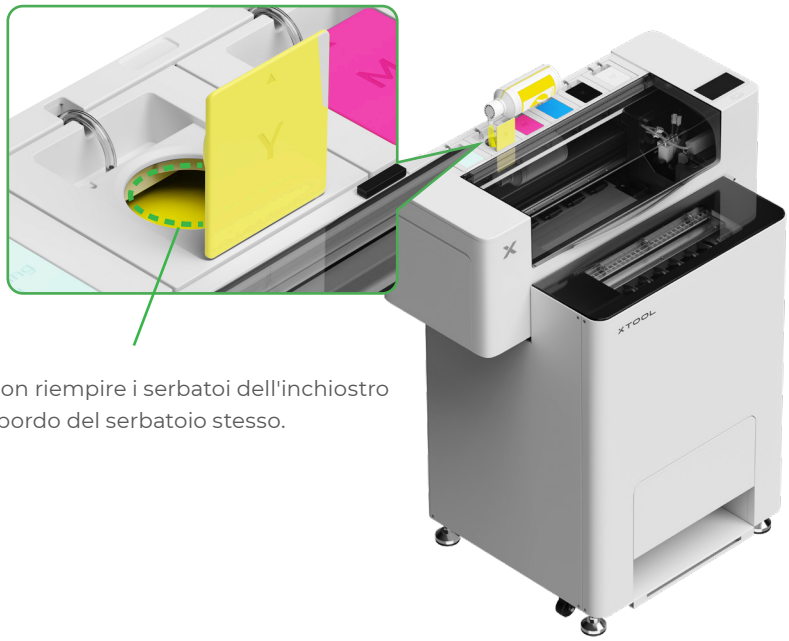

Nota: non riempire i serbatoi dell'inchiostro oltre il bordo del serbatoio stesso.

Ripetere i passaggi sopra per riempire gli altri quattro colori di inchiostro.

8 Aggiungere la polvere

(1) Aprire lo sportello del contenitore della polvere

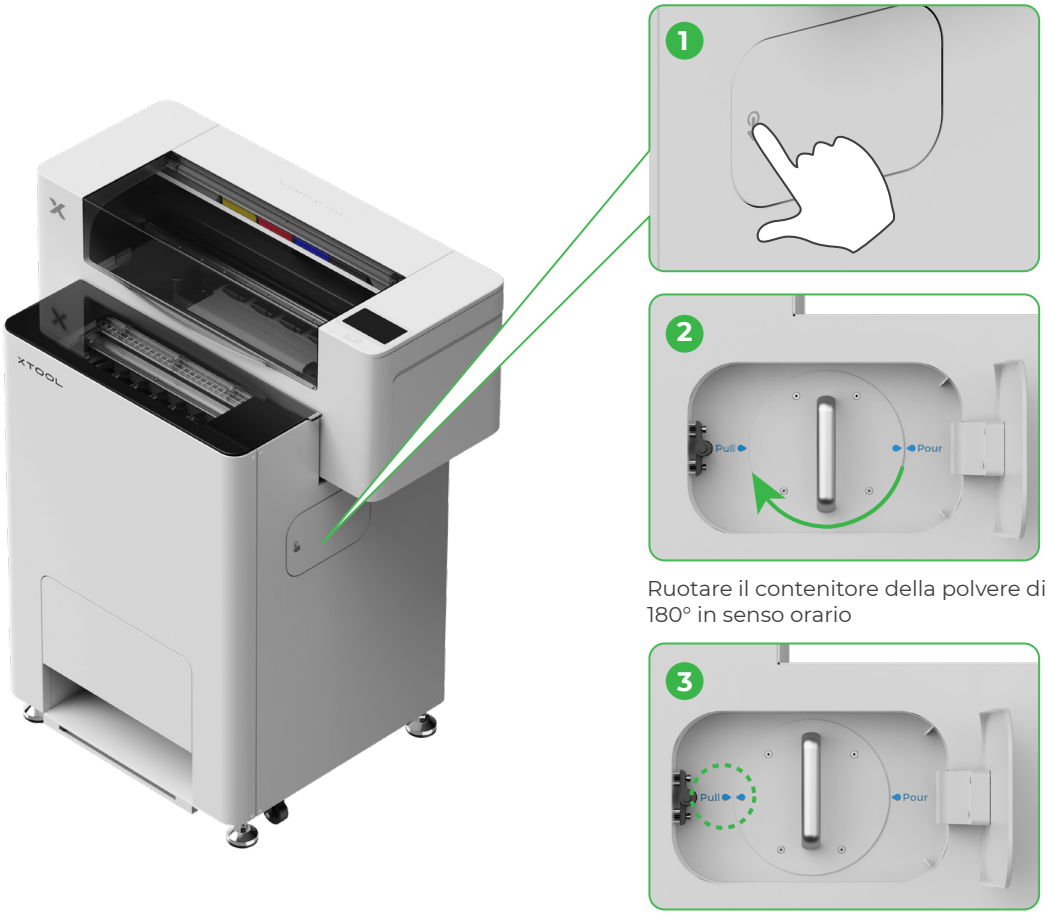

Ruotare il contenitore della polvere di 180° in senso orario

(2) Estrarre il contenitore della polvere

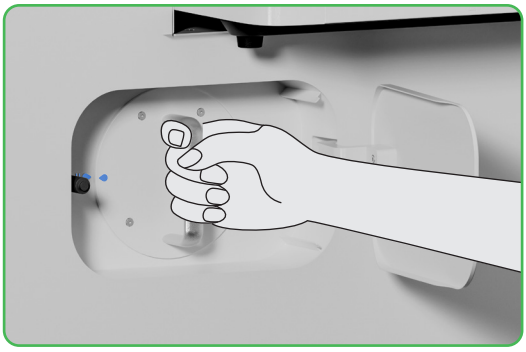

(3)

Versare la polvere nell'apposito contenitore in modo uniforme, una confezione alla volta (il peso della polvere deve essere ≤ 1 kg).

Assicurarsi che non vi siano oggetti estranei nel contenitore della polvere. Se presenti, rimuoverli e smaltirli immediatamente.

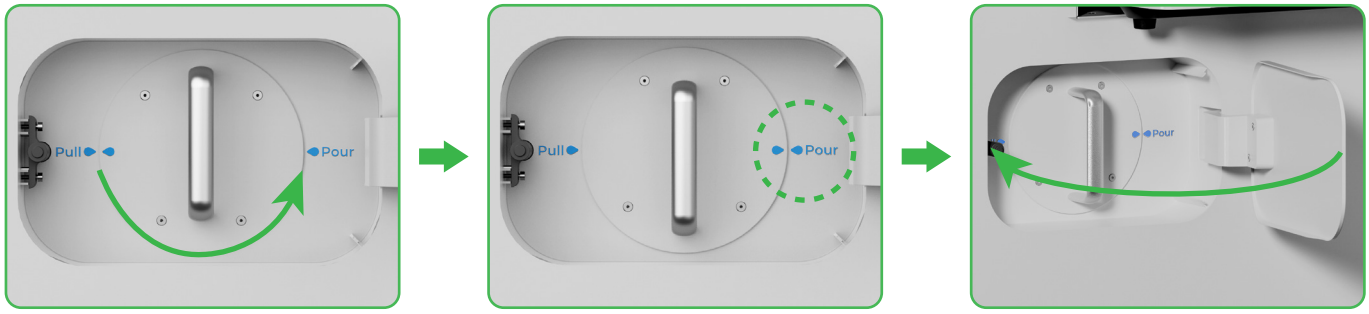

Ruotare il contenitore della polvere di 180° in senso antiorario per versare la polvere in xTool OS1.

9 Installare il vassoio di uscita

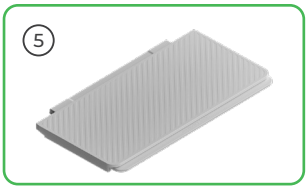

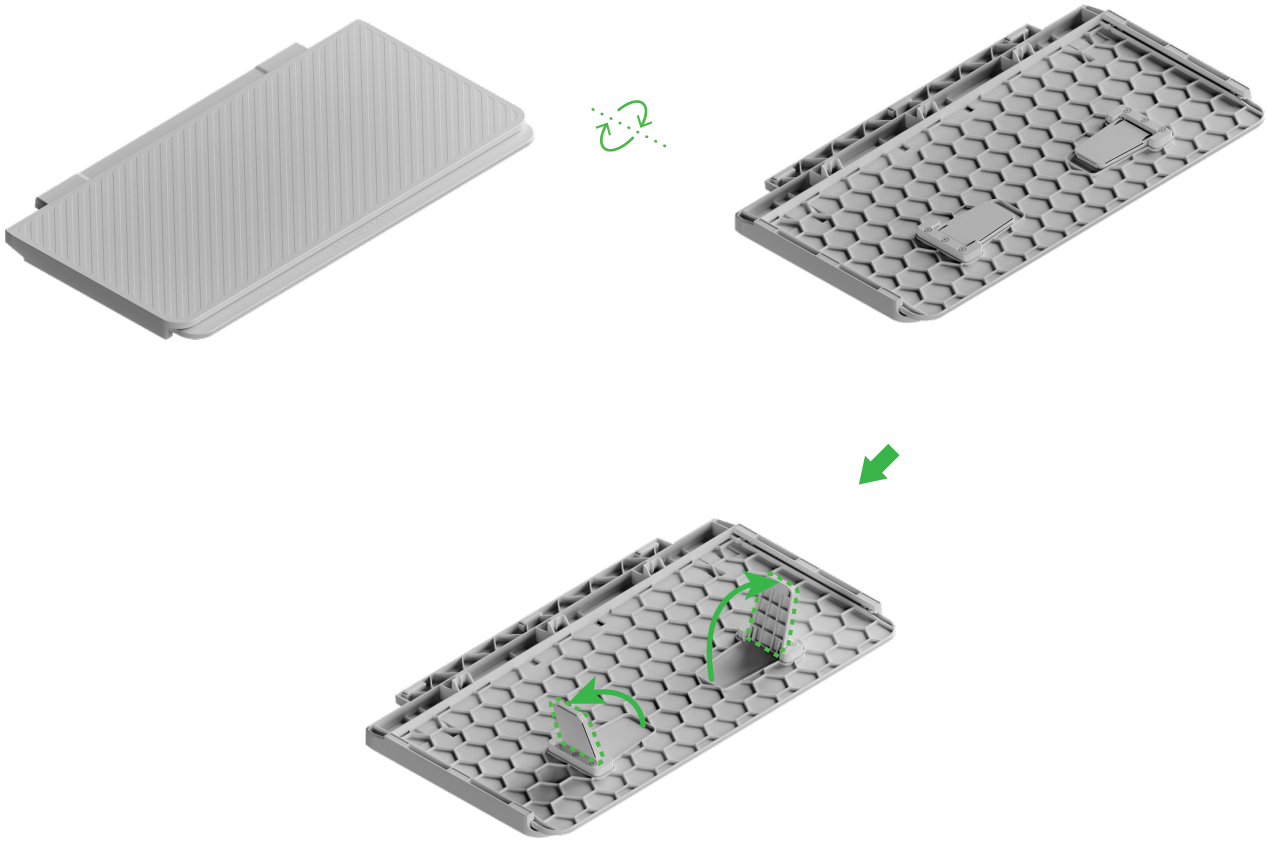

10 Collegare xTool OS1 a xTool SafetyPro™ AP2

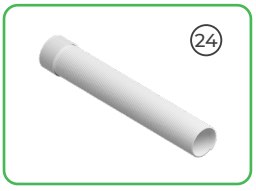

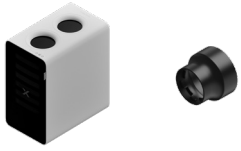

xTool SafetyPro™ AP2 è venduto separatamente.

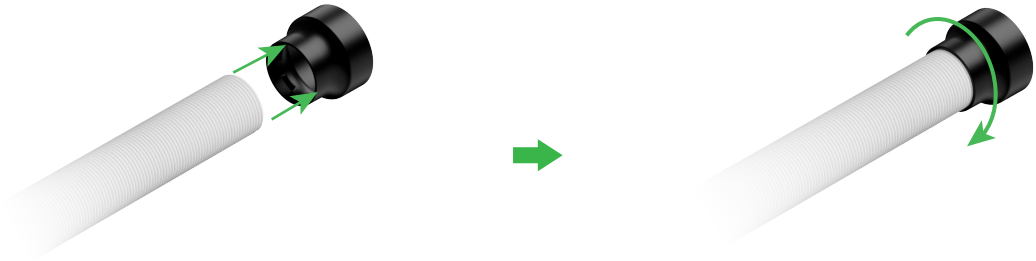

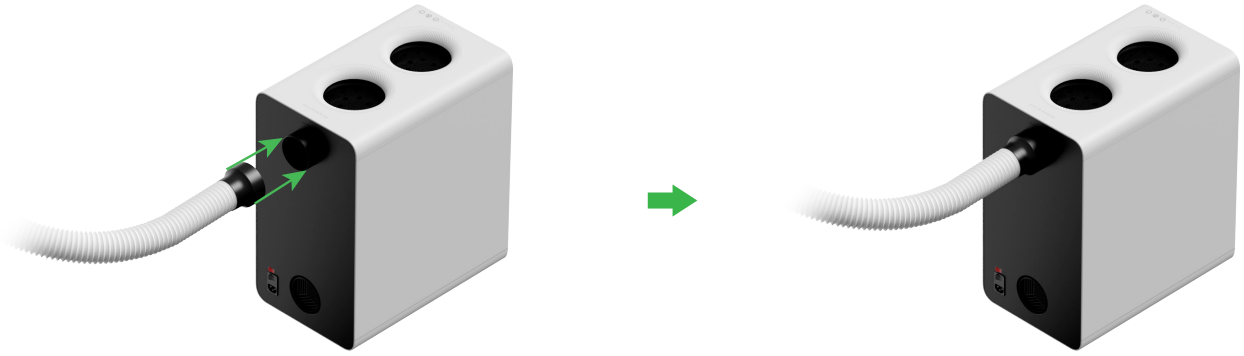

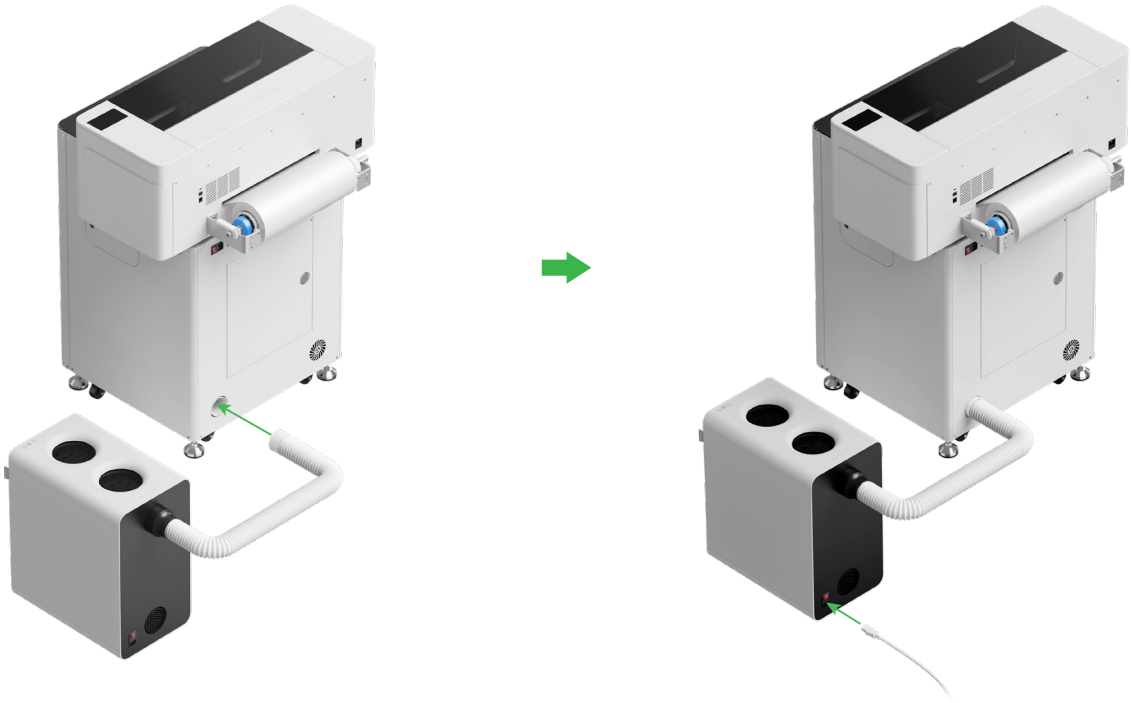

Tirare il tubo dello scarico fumi fino alla massima estensione durante il collegamento a xTool SafetyPro™ AP2.

Uso di xTool OS1 Automatic Shaker Oven Machine e xTool Apparel Printer

1 Collegare xTool OS1 a xTool Apparel Printer

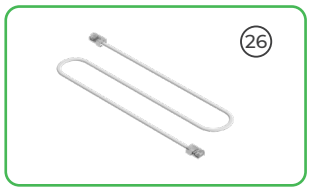

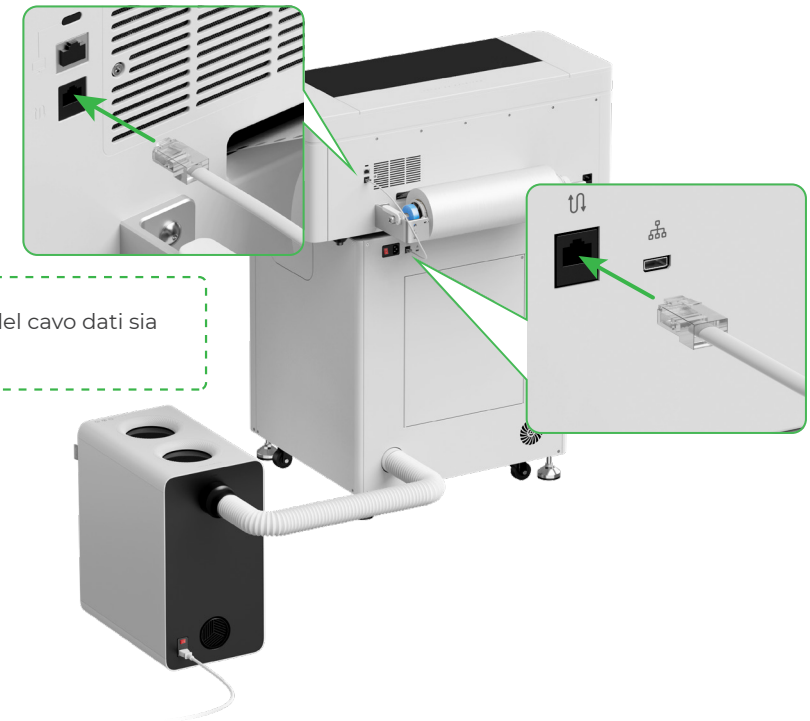

Assicurarsi che un'estremità del cavo dati sia collegata alla porta inferiore.

2 Connessione di un'alimentazione elettrica

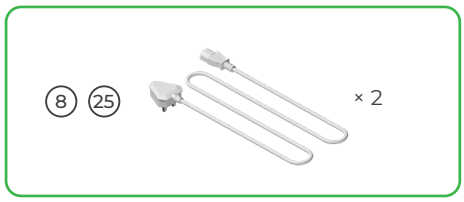

Per garantire il normale funzionamento e la manutenzione della stampante, non disconnettere l'alimentazione elettrica.

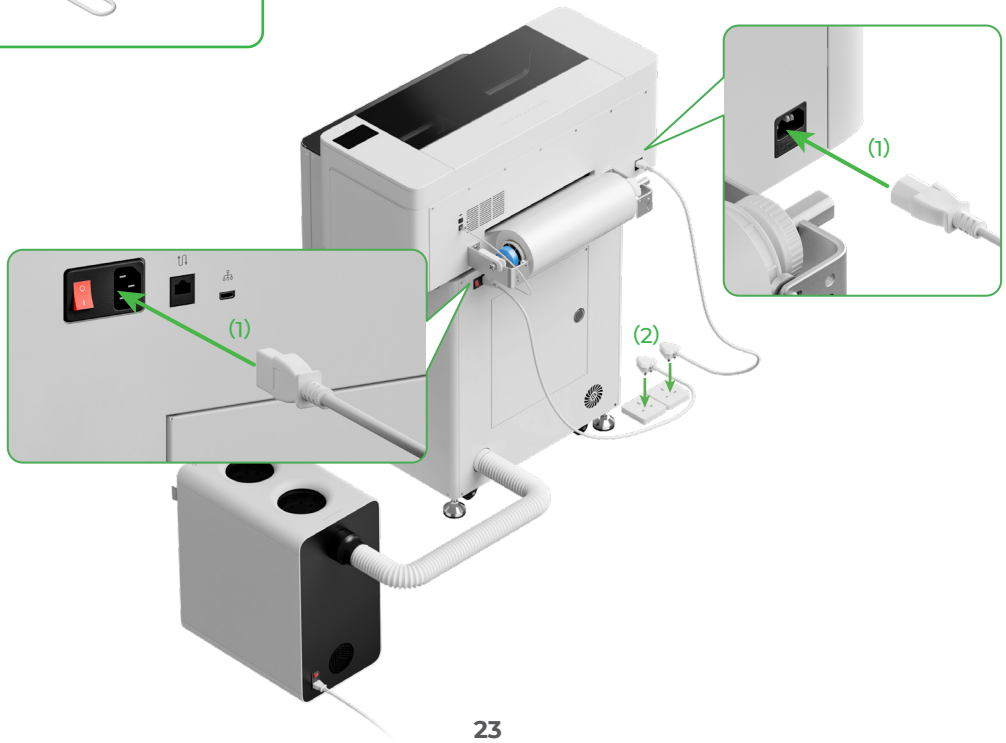

Accendere l'interruttore di xTool OS1

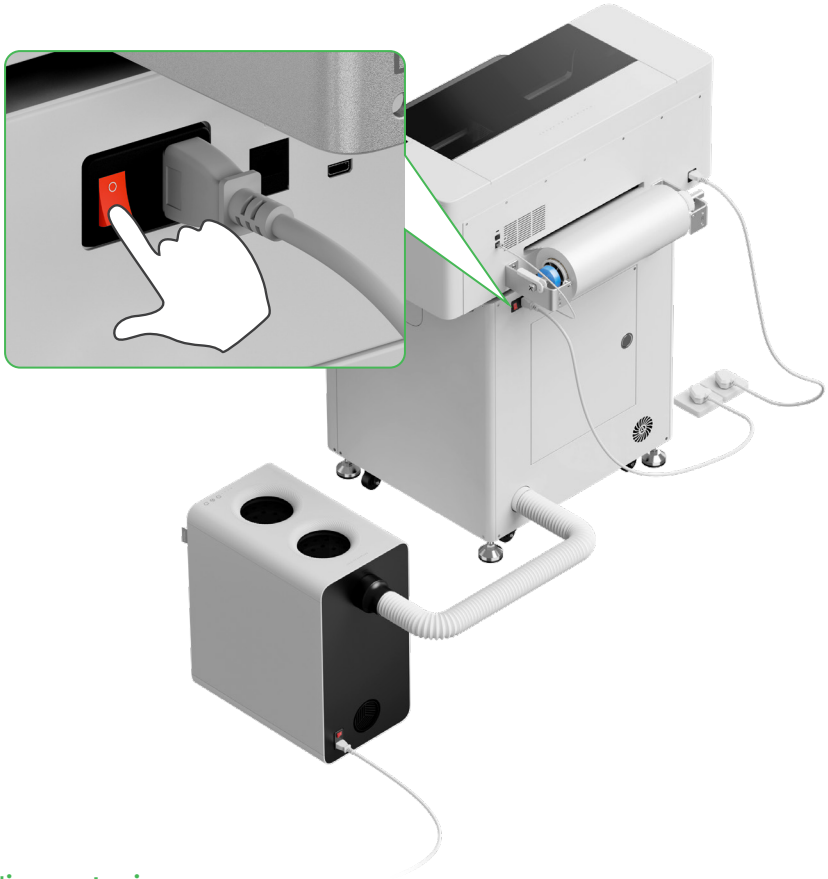

3 Completare l'impostazione

Toccare lo schermo della stampante e completare la configurazione iniziale del dispositivo.

4 Download del software xTool

Visitare **s.xtool.com/software** per scaricare il software xTool.

5 Collegamento di xTool Apparel Printer al computer

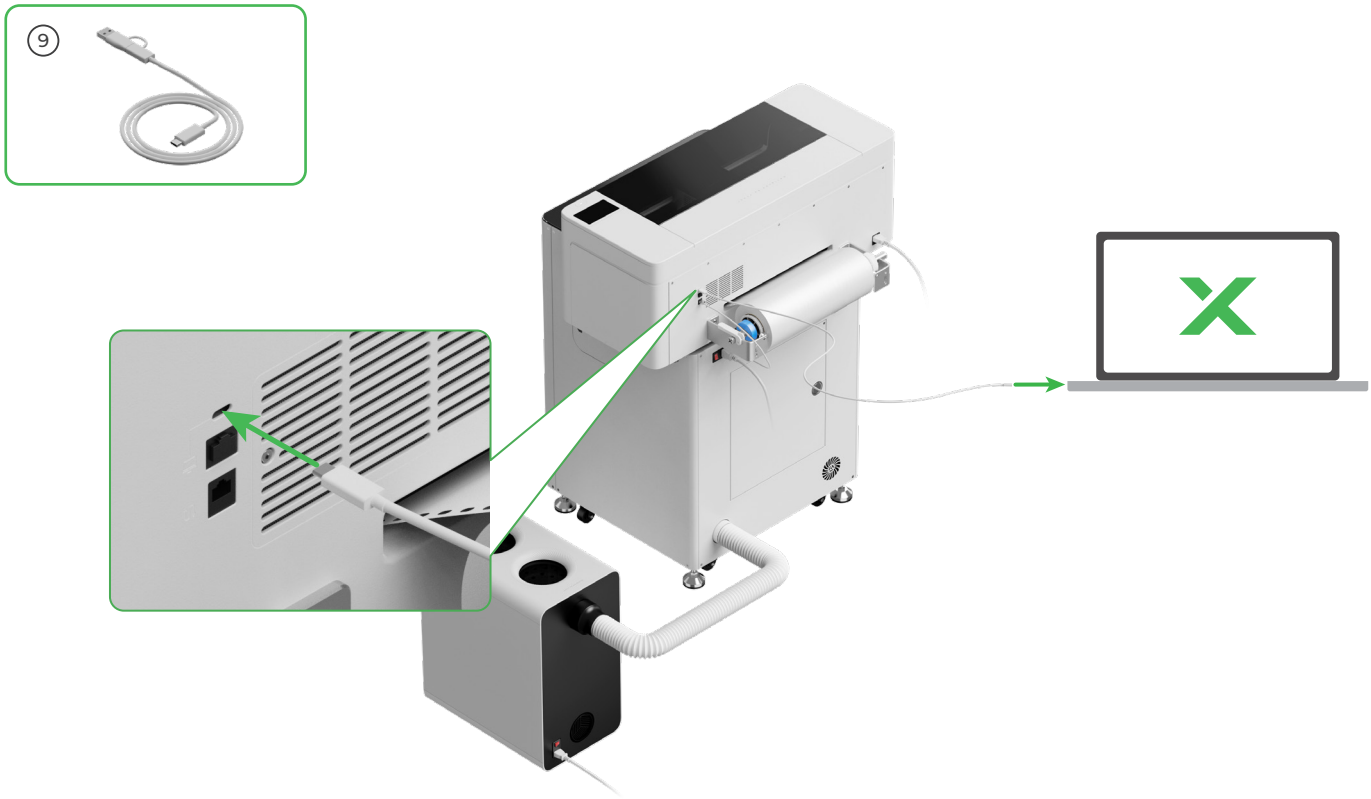

Per dettagli su come utilizzare il software per il funzionamento di xTool Apparel Printer e xTool OS1, scansionare il codice QR o visitare **support.xtool.com/article/1785**.

Domande frequenti

1. Voglio aprire lo sportello di manutenzione. Cosa posso fare?

(1) Spegnere l'interruttore di xTool OS1

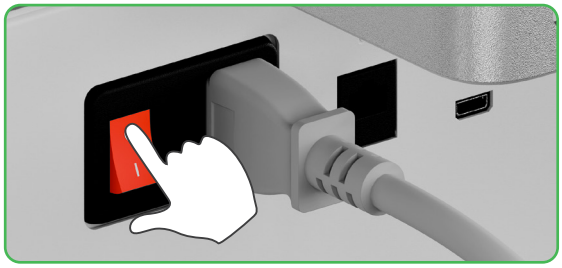

(2) Svitare la vite dello sportello di manutenzione

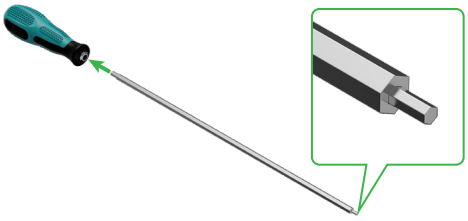

Usare l'estremità stretta del cacciavite

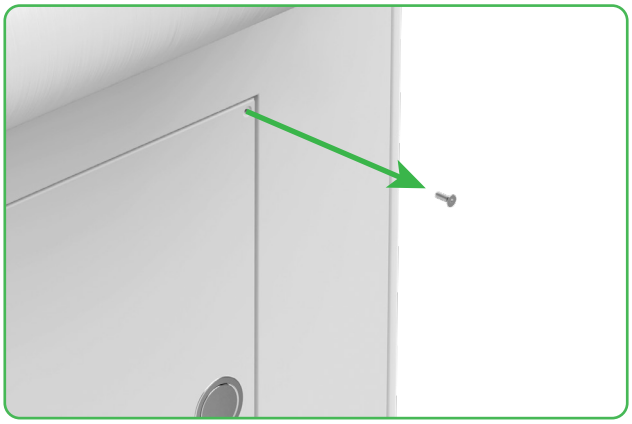

(3) Premere il pomello rotondo e aprire lo sportello di manutenzione

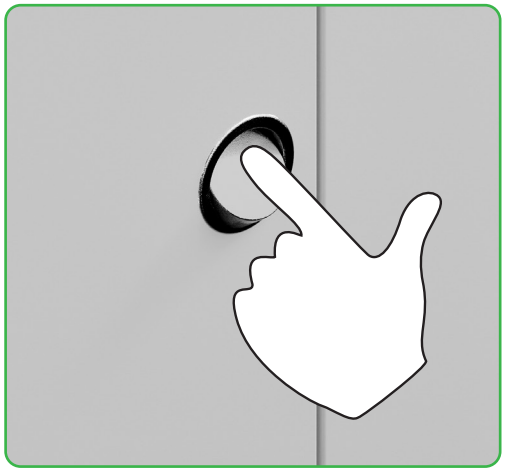

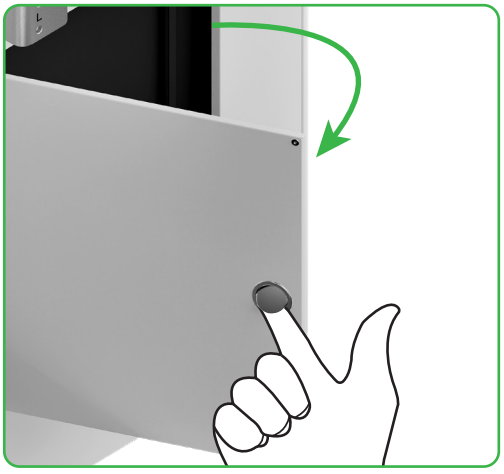

(4) Chiudere lo sportello di manutenzione dopo l'uso

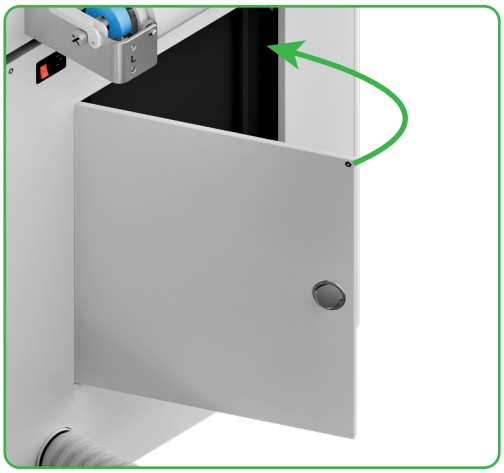

(5) Serrare la vite

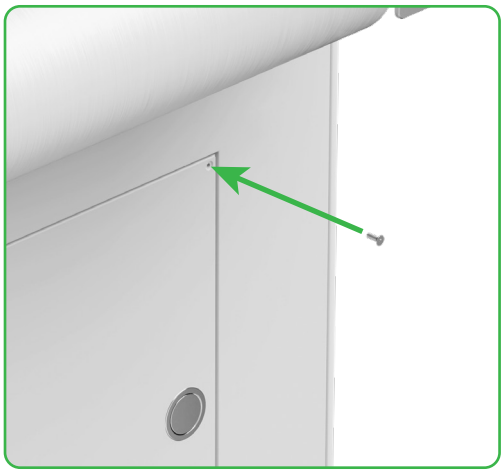

(6) Accendere l'interruttore di alimentazione

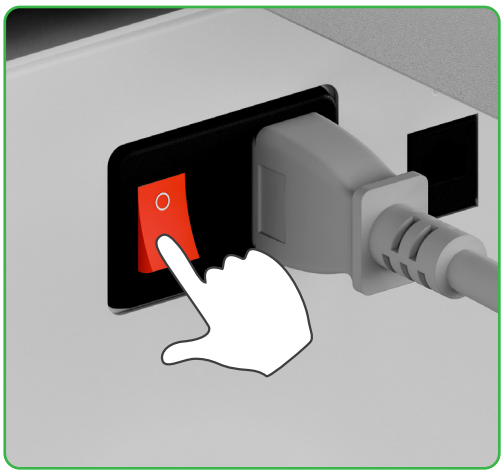

2. Come posso utilizzare xTool SafetyPro™ AP2 con xTool OS1?

Andare su **support.xtool.com/article/1646** o scansionare il codice QR per leggere l'articolo.

Descrizione dell'indicatore

Indicatore del pulsante	Indicatore di stato	Altoparlante	Stato del dispositivo
Bianco fisso	Bianco fisso	/	Inattivo
Spento	Spento	/	Standby
Bianco fisso	Verde fisso	/	Stampa in corso
Bianco fisso	Verde fisso	Suono una sola volta	Stampa in pausa
Bianco fisso	Viola lampeggiante lento	Suono una sola volta	Aggiornamento del firmware
Bianco fisso	Viola lampeggiante lento	Suono una sola volta	Calibrazione della testa di stampa
Bianco fisso	Viola lampeggiante lento	Suono una sola volta	Pulizia della testa di stampa
Bianco fisso	Rosso lampeggiante rapido	Suono una sola volta	Si è verificata un'anomalia

XTOOL